Զրուցատաղավար /2 մուտք/ Մ 1:50

Հատակագիծ Մ 1:50

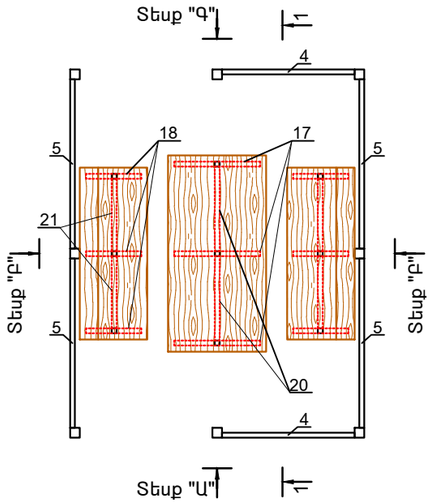

Տեսք "Ա" Մ1:50

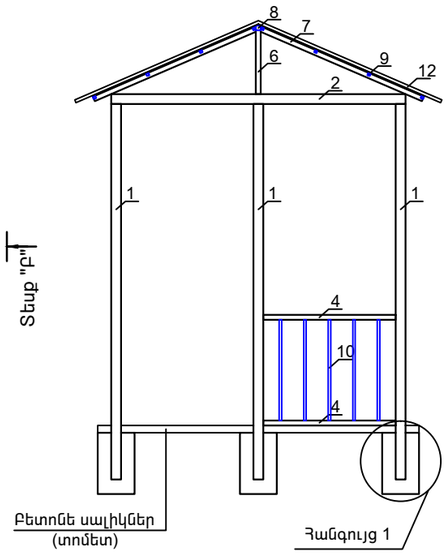

Տեսք "Բ" Մ1:50

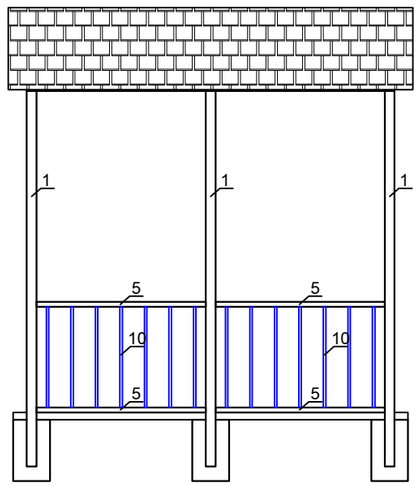

Տեսք "Գ" Մ1:50

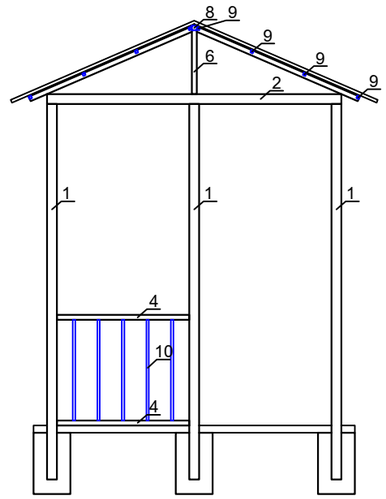

Հանգույց 1 Մ 1:25

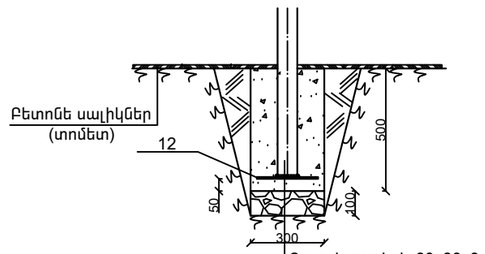

Ուղղ. խողովակ 80x80x3	
Մետ. թիթեղ -8X250	
Բետոն B12.5 դասի	
Տոփ. խճի նախ. շերտ	

Կտրվածք 2-2 Մ1:50

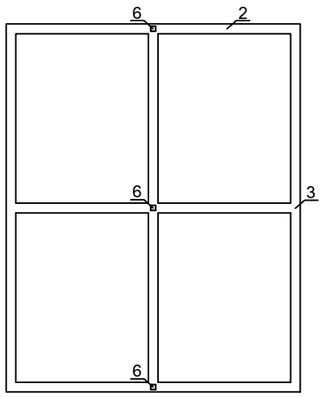

Տանիքի կոնտրուկտիվ լուծումներ Մ1:50

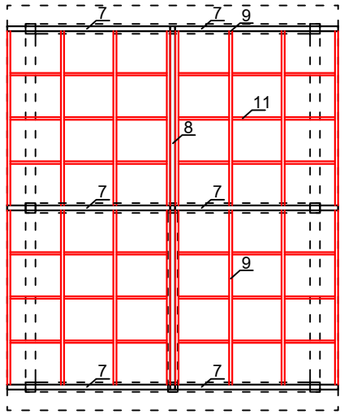

Կտրվածք 1-1 Մ1:50

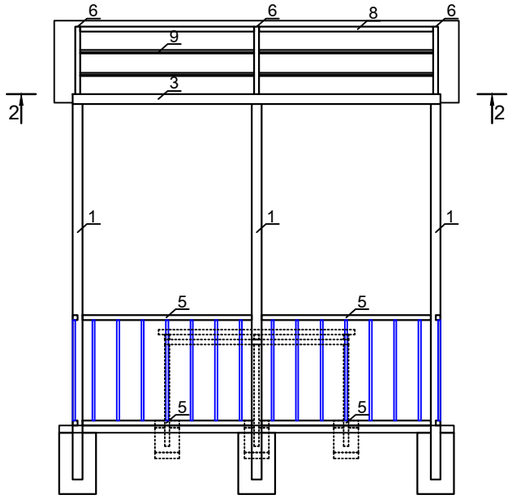

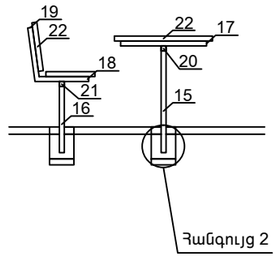

Հանգույց 2 Մ 1:25

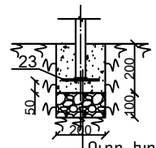

Ուղղ. խողովակ 40x40x3	
Մետ. թիթեղ -6X150	
Բետոն B12.5 դասի	
Տոփ. խճի նախ. շերտ	

Զրուցարան 2.4 x 3.0 մ արտաքին չափերով

Մետաղական տարրերի մասնագիր

Դիրք	Նշանակումը	Անվանումը		Քան. Հատ	Քաշը Կգ	Ընդ.
1	ՊՍՏ30245-2003	▭ 80x80x3	L = 3060	8	21.64	173.12
2	———"———	▭80x80x3	L = 2400	3	16.968	50.9
3	———"———	▭80x80x3	L = 3000	3	21.21	63.63
4	———"———	▭40x40x3	L = 1080	4	3.564	14.256
5	———"———	▭40x40x3	L = 1380	6	4.554	27.324
6	———"———	▭40x40x3	L = 520	3	1.716	5.148
7	———"———	▭40x40x3	L = 1450	6	4.785	28.71
8	———"———	▭40x40x3	L = 1420	2	4.686	9.372
9	ՊՍՏ8639-82	▭20x20x2	L = 1420	16	1.5265	24.424
10	———"———	▭20x20x2	L = 820	38	0.8815	33.497
11	———"———	▭20x20x2	L = 455	36	0.489	17.6
12	ՊՍՏ 19903-74	Ե . Ե -250x8	L=250	8	3.92	31.36
13	Մետաղական կղմինդր 1.65x3.3x2 11.0 մ^2					
14	Բետոն B12.5 դասի՝ 0.36 մ^3, տոփ. խիճ՝ 0.072 մ^3					

Սեղանի և նստարանների մասնագիր

Դիրք	Նշանակումը	Անվանումը		Քան. Հատ	Քաշը Կգ	Ընդ.
15	ՊՍՏ30245-2003	▭ 40x40x3	L = 870	3	2.871	8.613
16	———"———	▭ 40x40x3	L = 580	6	1.914	11.484
17	———"———	▭40x40x3	L = 700	3	2.31	6.93
18	———"———	▭40x40x3	L = 450	6	1.485	8.91
19	———"———	▭40x40x3	L = 410	6	1.353	8.118
20	———"———	▭40x40x3	L = 690	2	2.277	4.554
21	———"———	▭40x40x3	L = 590	4	1.947	7.788
22	Փայտե չորսու 40x200, 17.6 գծ.մ 0.1408 խ.մ					
23	ՊՍՏ 19903-74	Մետ. թիթեղ -150x8	L=150	12	1.4	16.8
24	Բետոն B12.5 դասի 0.072 մ^3, տոփ. խիճ 0.036 մ^3					

	Ք. ԵՐԵՎԱՆ, ԷՐԵԲՈՒՆԻ ՎԱՄՉԼԿԼՆ ՇՐՋԱՆ, ԽԱՆԱՆ ԳՈՆ 35 ՇԵՆՔԻ ԲԼԿԻ ՀԻՄՆԱՆՈՐՈՄՆ ԼՈՒՍԱՏՆԵՐԵՐ			ՊՈՍՏԱՐ N ԵՔ-ՊԸԼԾՔՖ 14/66	
			ՀԱՄՏԱՐԱԿԱՑՈՒՄՆԵՐԻ ՄԱՍ	ՓՈՒԼ	ԹԵՐԹ	ԹԵՐԹԵՐ
				ԼՆ	ՀՇ-6	15
ՆԱԽԱՆՇՈՒՑ	Լ. ՀՈՎՀԱՆՆԻՍՅԱՆ		Զրուցատաղավար /2 մուտք /	«ՄԵՂԱՄԵՏ» ՍՊԸ		